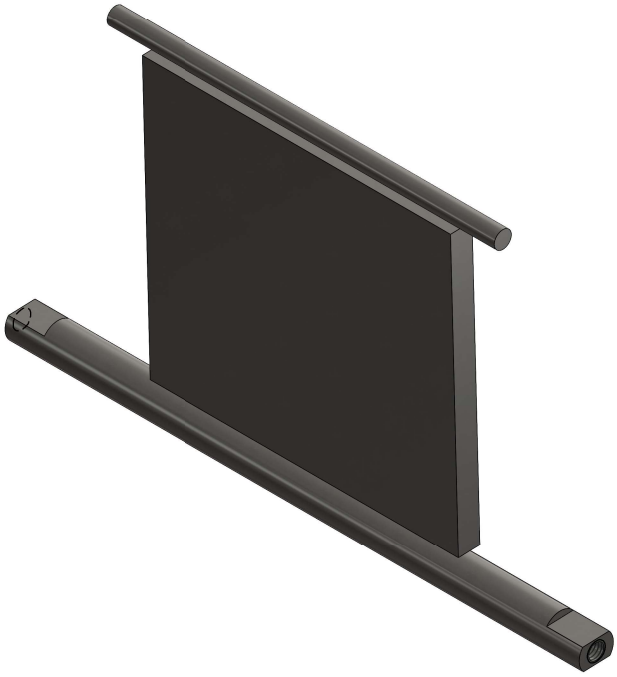

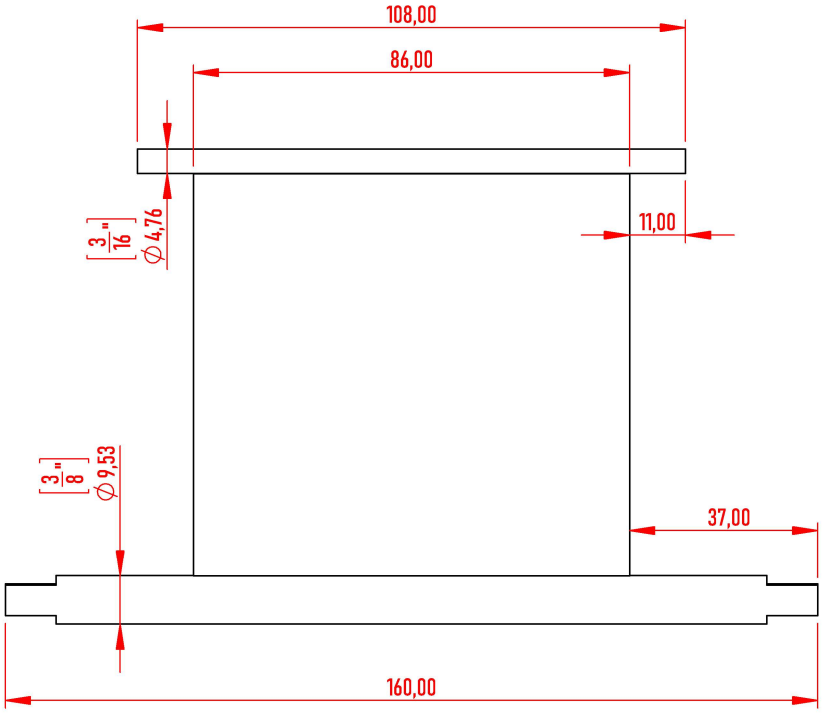

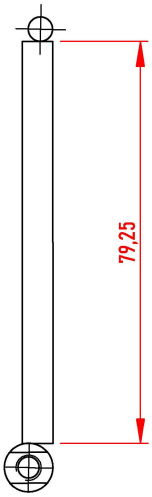

TotalAgro® Soluciones Agrícolas		FECHA:	NOMBRE:	MATERIAL:	ESCALA 1:1.5
	DIBUJÓ:	26/07/2025 7:58:58	ANDRÉS CUERVO G.	MISCELÁNEO	SI NO SE ESPECIFICA LO CONTRARIO, TODAS LAS UNIDADES ESTÁN EN MILÍMETROS
	REVISÓ:	26/07/2025 7:58:58	MAURICIO SÁNCHEZ	HOJA 1 DE 3	

PALANCA TAPA VASCA CRV3

26/07/2025 9:33:38

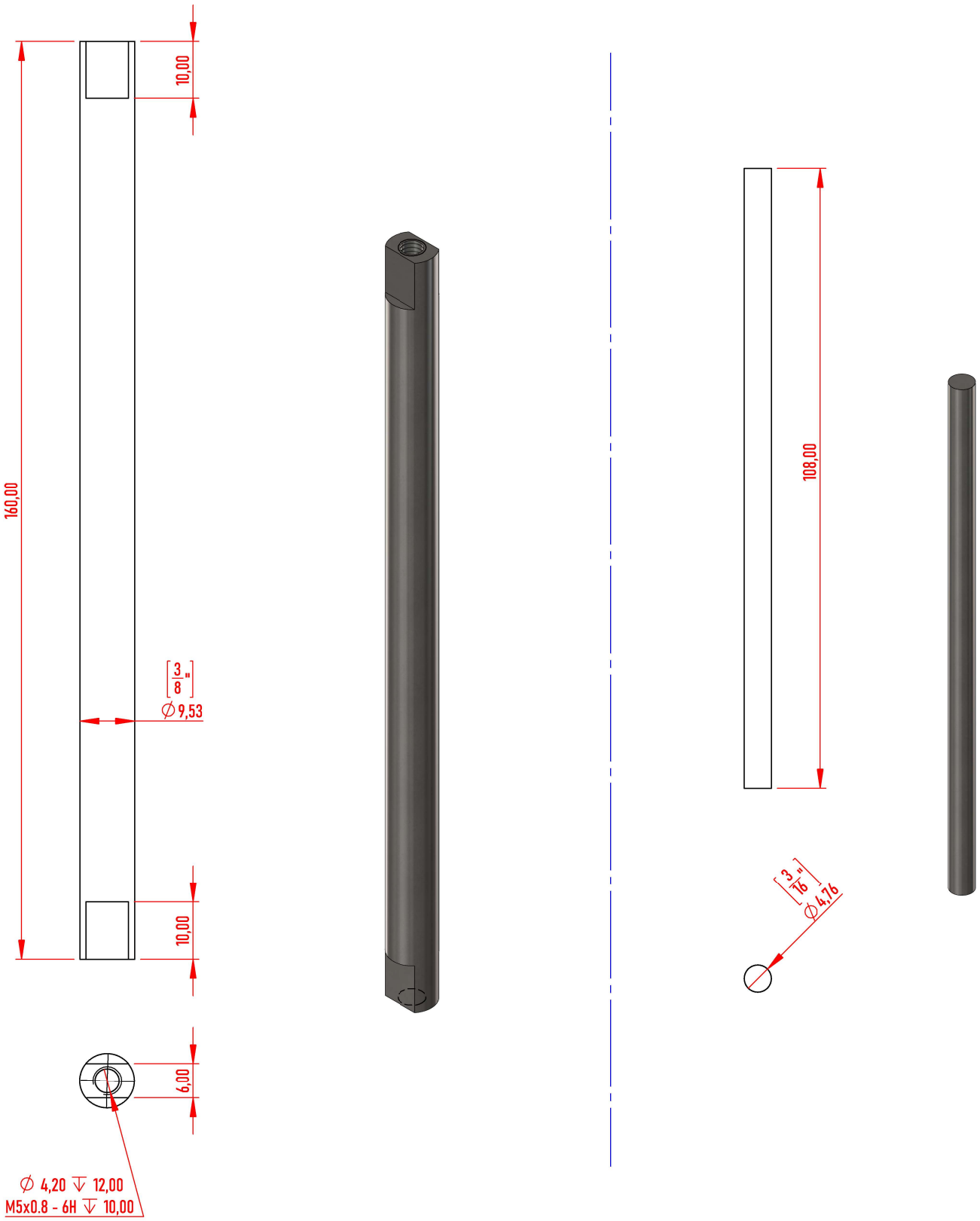

TotalAgro® Soluciones Agrícolas		FECHA:	NOMBRE:	MATERIAL:	ESCALA 1:1
	DIBUJÓ:	26/07/2025 7:58:58	ANDRÉS CUERVO G.	ACERO INOXIDABLE 430	SI NO SE ESPECIFICA LO CONTRARIO, TODAS LAS UNIDADES ESTÁN EN MILÍMETROS
	REVISÓ:	26/07/2025 7:58:58	MAURICIO SÁNCHEZ	HOJA 2 DE 3	

PALANCA TAPA VASCA CRV3

26/07/2025 9:33:38

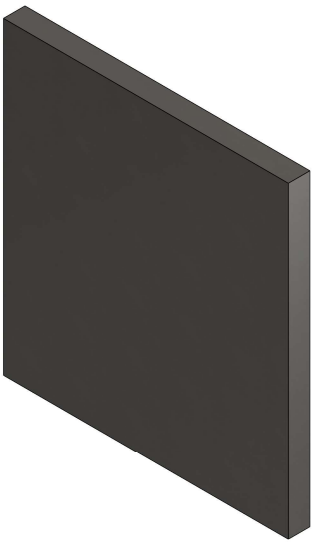

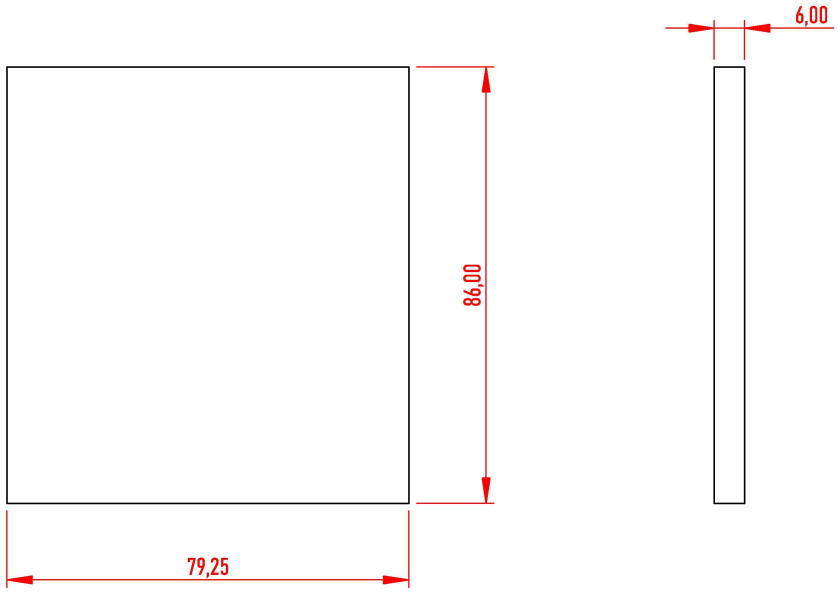

TotalAgro® Soluciones Agrícolas		FECHA:	NOMBRE:	MATERIAL:	ESCALA 1:1.5
	DIBUJÓ:	26/07/2025 7:58:58	ANDRÉS CUERVO G.	ACERO INOXIDABLE 430	SI NO SE ESPECIFICA LO CONTRARIO, TODAS LAS UNIDADES ESTÁN EN MILÍMETROS
	REVISÓ:	26/07/2025 7:58:58	MAURICIO SÁNCHEZ	HOJA 3 DE 3	

PALANCA TAPA VASCA CRV3

26/07/2025 9:33:38